ZABUDOWA XERO - PARTER

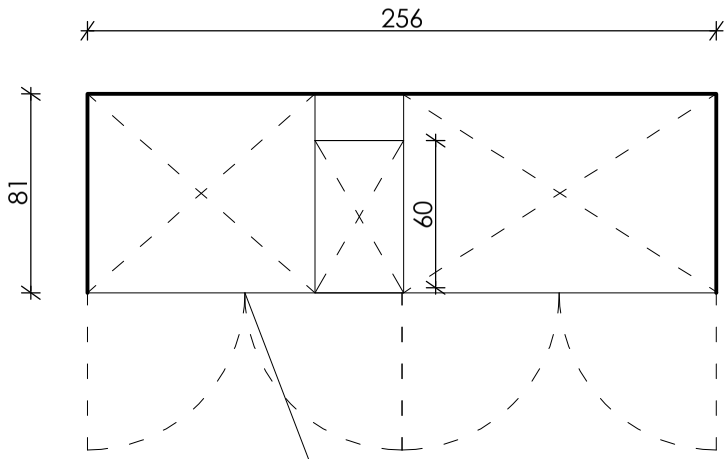

PREFEROWANE DRZWI
PRZESUWNE

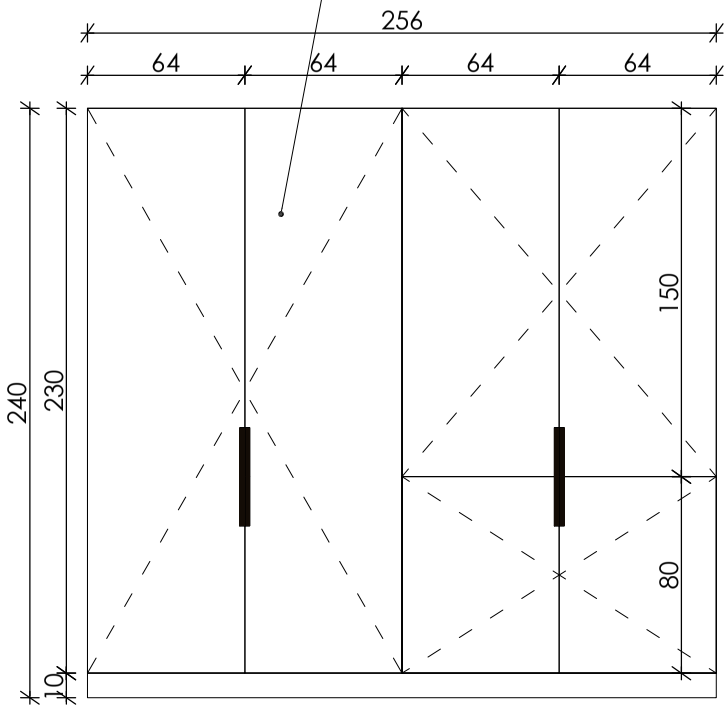

GŁĘBOKOŚĆ REGAŁU 60 CM
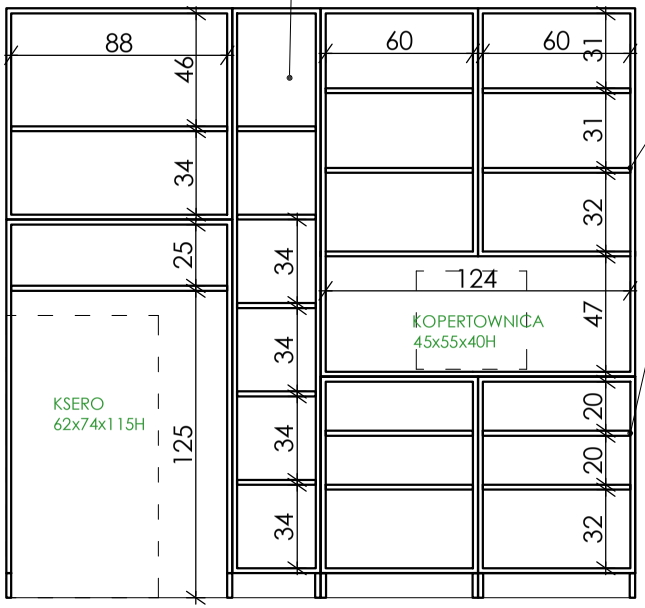
PÓŁKI Z MOŻLIWOŚCIĄ
REGULACJI CO 5 CM